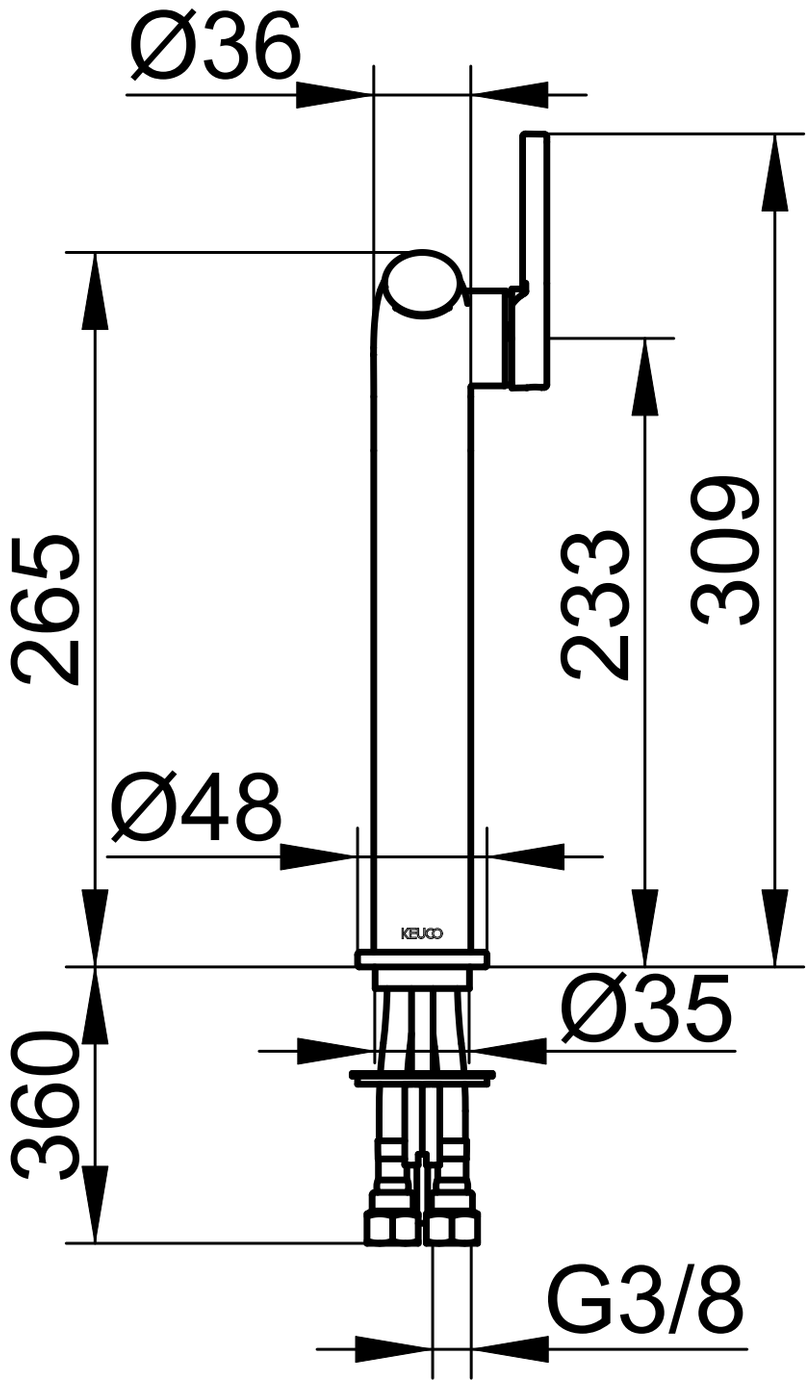
Ø36
265
233
309
Ø48
KEUCO
Ø35
360
G3/8

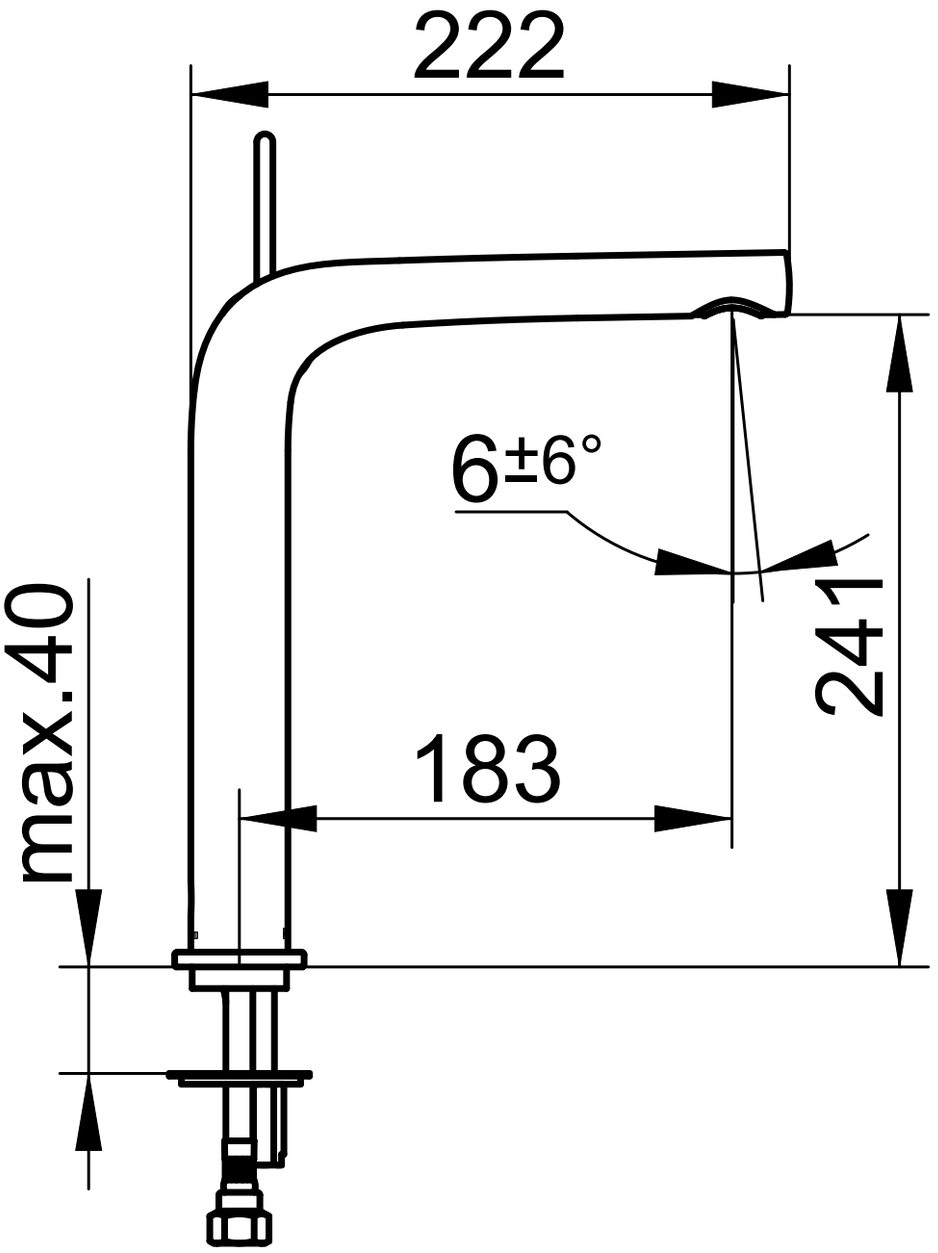
222
6±6°
max.40
241
183