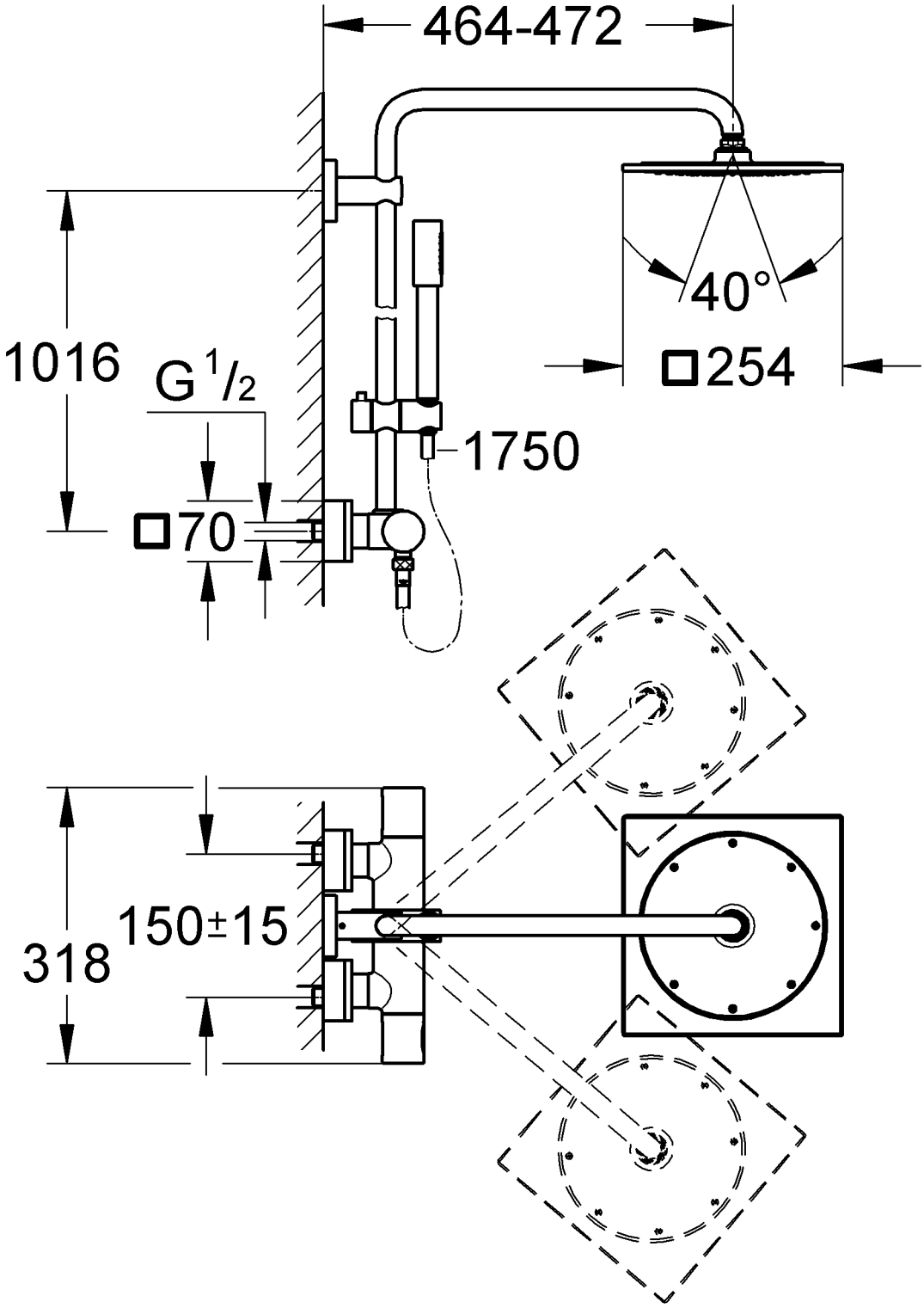
464-472
40°
□254
1016
G 1/2
1750
□70
318
150±15