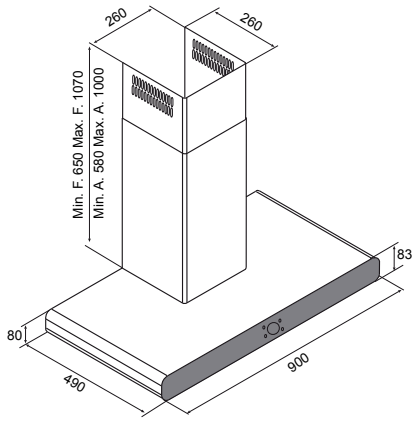
260
260
Min. F. 650 Max. F. 1070
Min. A. 580 Max. A. 1000
83
80
490
900