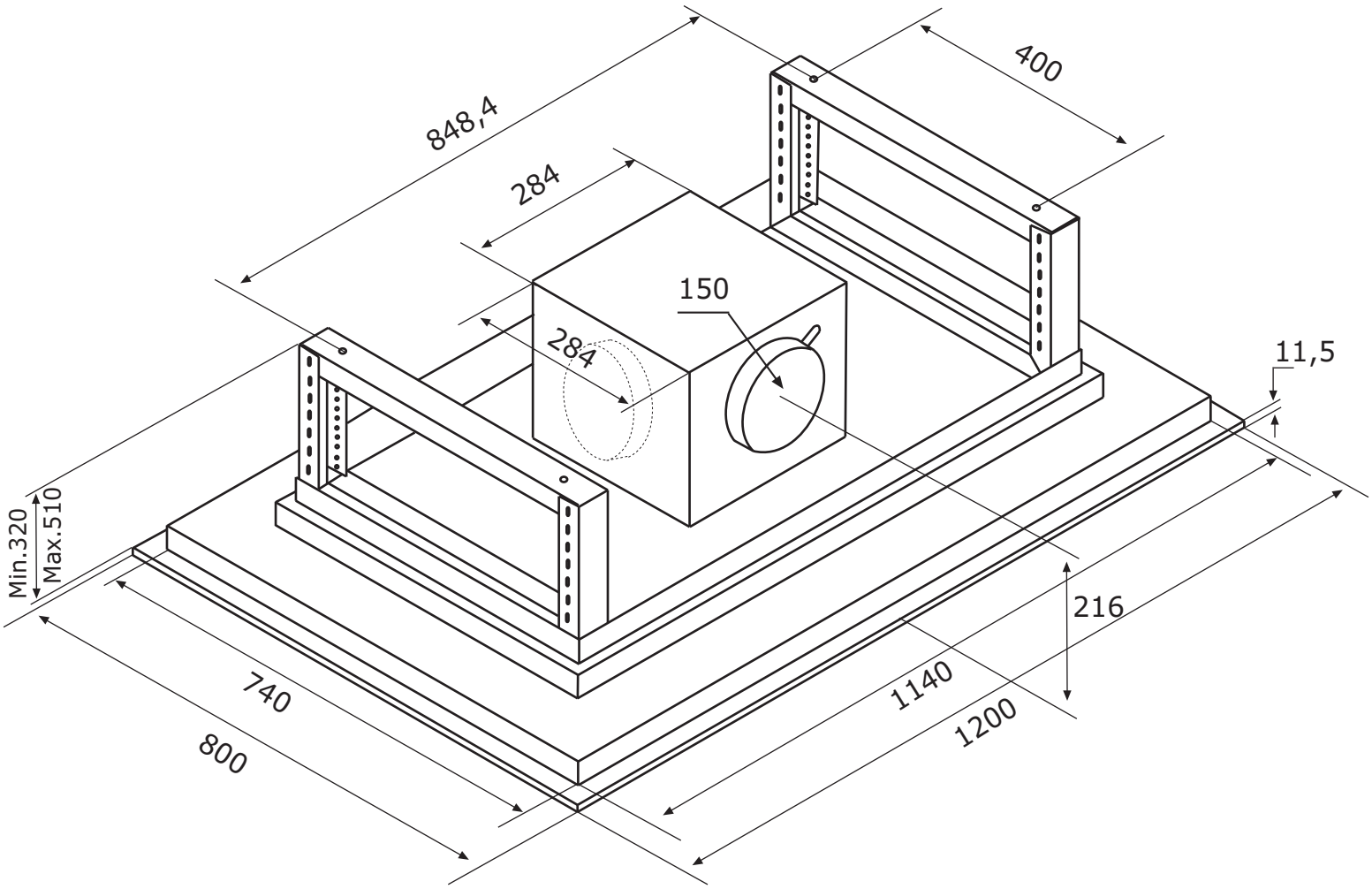
848,4
400
284
150
284
11,5
Min.320
Max.510
216
740
800
1140
1200