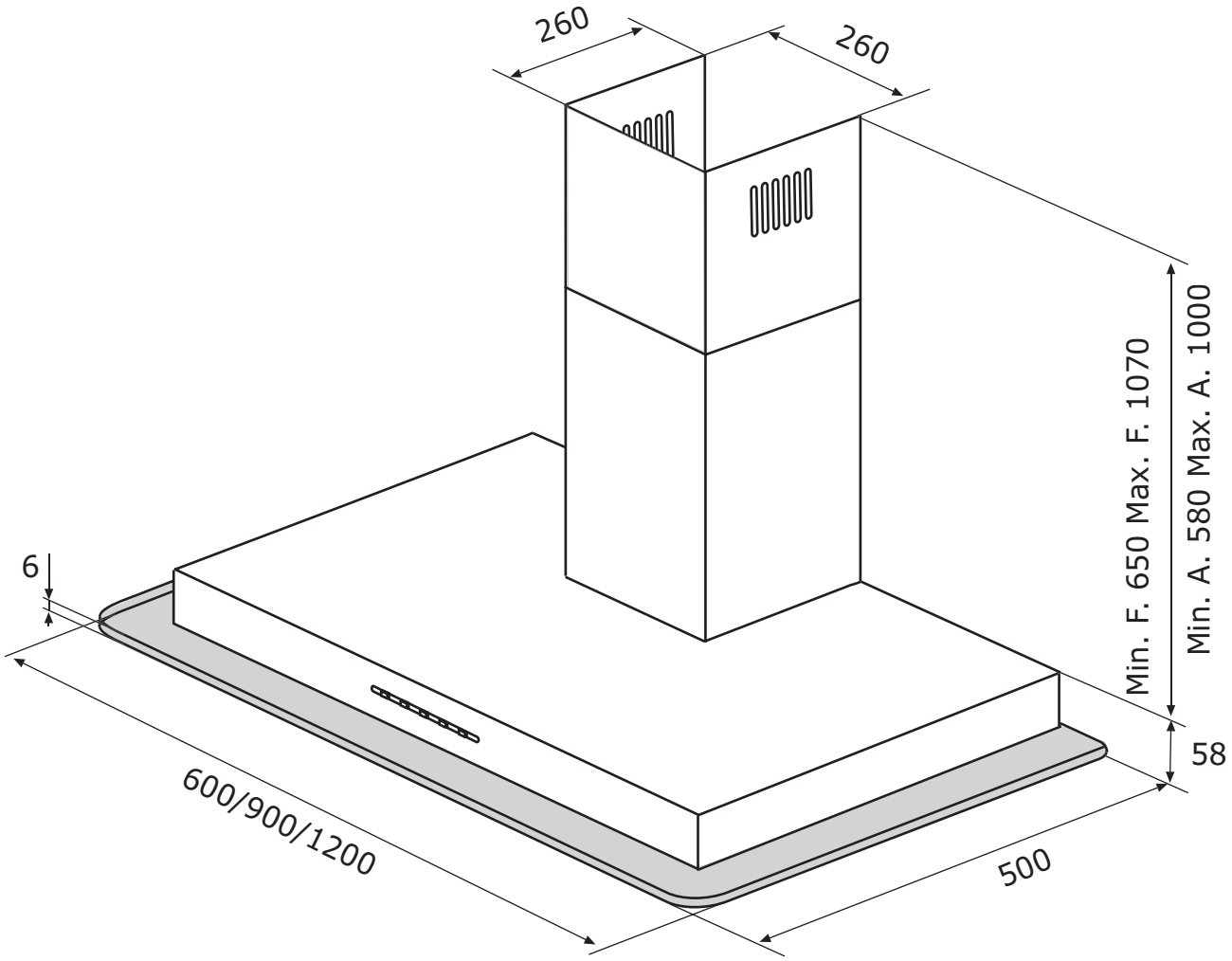
260
260
Min. F. 650 Max. F. 1070
Min. A. 580 Max. A. 1000
6
58
600/900/1200
500